Évier de cuisine

1 bac 1/2
1 égouttoir

SPÉCIALISTE DES ÉQUIPEMENTS ET ACCESSOIRES POUR VOTRE CUISINE : ÉVIER - ROBINETTERIE - HOTTE - ACCESSOIRE - TABOURET - CHAISE

SCALDIS

CEVSC011

- Dimension 100 x 50 cm
- Vidage manuel
- Sous-meuble 60 cm minimum
- Évier réversible

Schéma technique

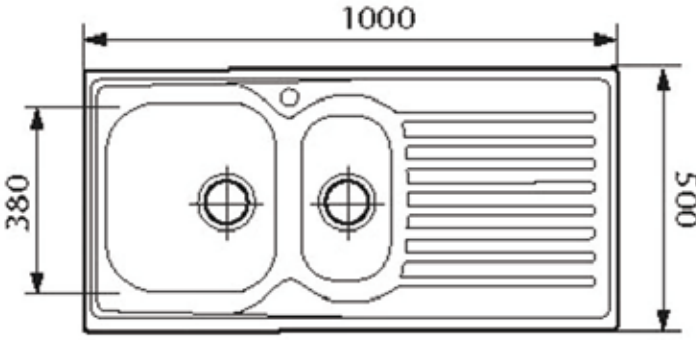

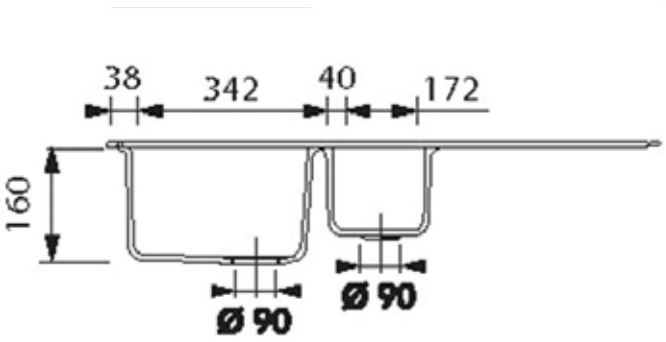

Plan d'encastrement

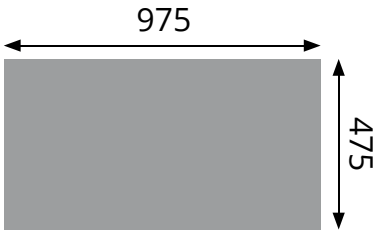

Sous-meuble de 60 cm minimum

CUISISSIMO
ÉQUIPEMENTS ET ACCESSOIRES POUR VOTRE CUISINE

www.cuisissimo.com