Évier de cuisine

1 grand bac
évier sous plan

SPÉCIALISTE DES ÉQUIPEMENTS ET ACCESSOIRES POUR VOTRE CUISINE : ÉVIER - ROBINETTERIE - HOTTE - ACCESSOIRE - TABOURET - CHAISE

URBIA

CEVUR010

- Dimension 76 x 40 cm
- Dimension **cuve** 72 x 40 cm
- Sous-meuble de 80 cm minimum
- Vidage automatique
- Évier sans égouttoir
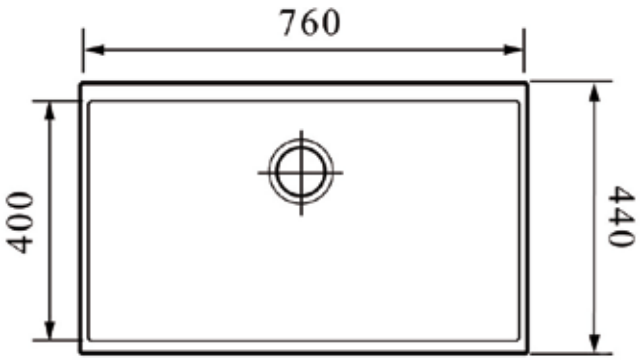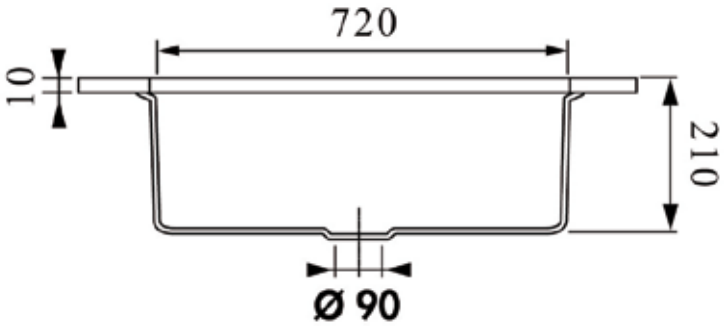
Schéma technique