Mitigeur rabattable éco énergie chromé

CRBMI119

- Dimension H 80-323 x L 214 mm
- Bec basculant et orientable
- Cartouche céramique
- Flexibles de raccordement

Schéma technique

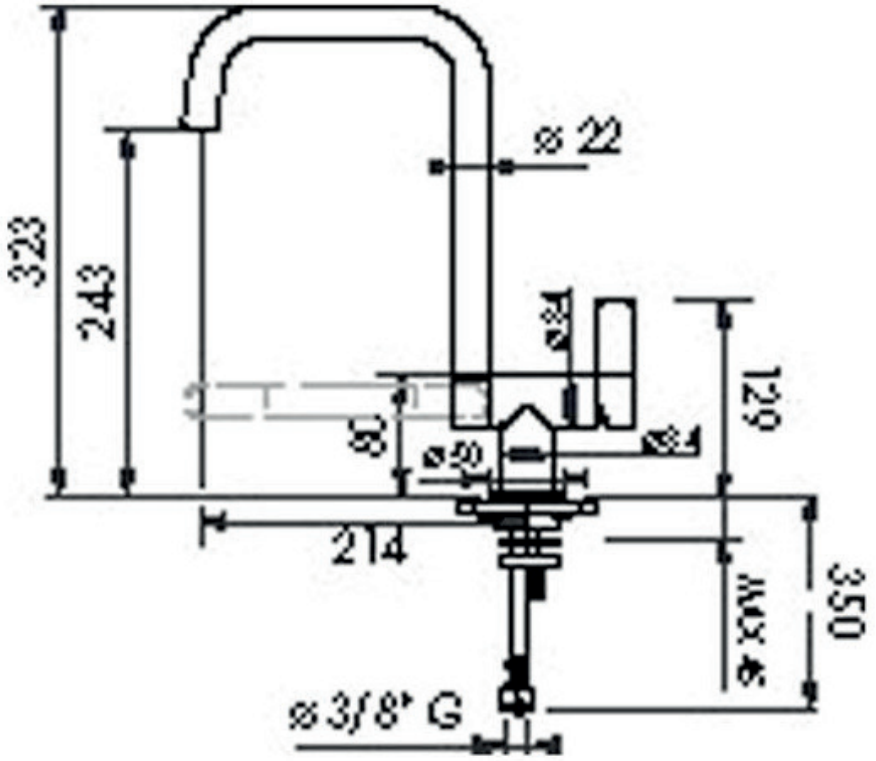

Diamètre de perçage : 35 mm