# Hotte Elica murale BELT verre noir et inox 80 cm

CHOBE004

- Recyclage avec filtre à charbon
- Débit d'air max 500 (m³/h)
- Niveau sonore max 61 (db)
- Classe énergétique C
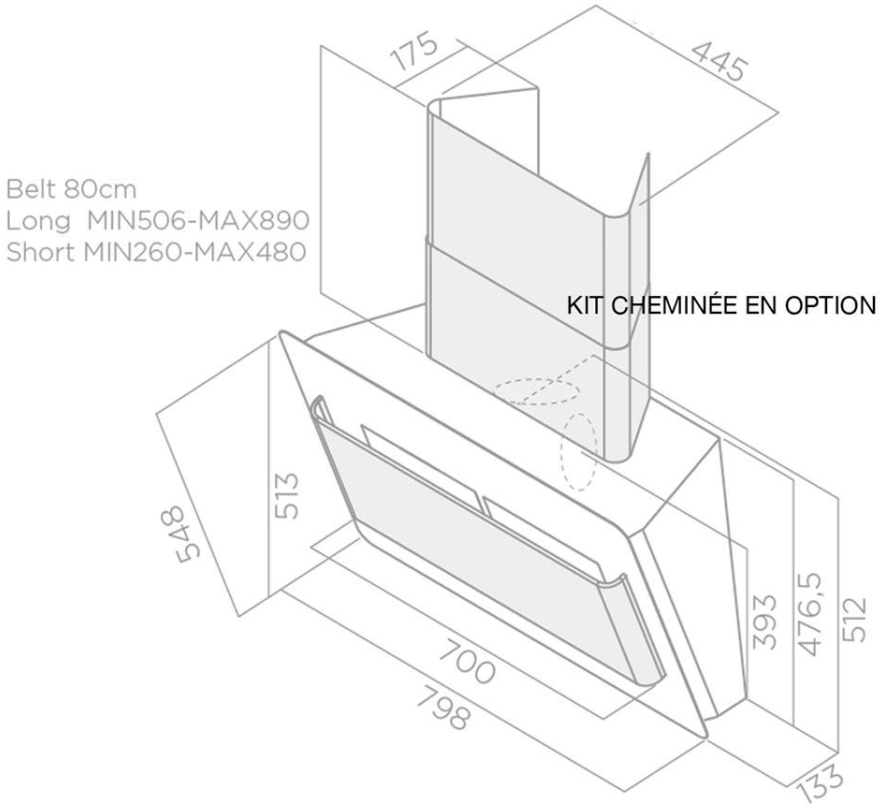
## Schéma technique