Hotte Airforce SATURNA 90 cm

CHOSA001

- Hotte plan de travail
- Débit d'air max 600 (m³/h)
- Niveau sonore max 62 (db)
- Classe énergétique D
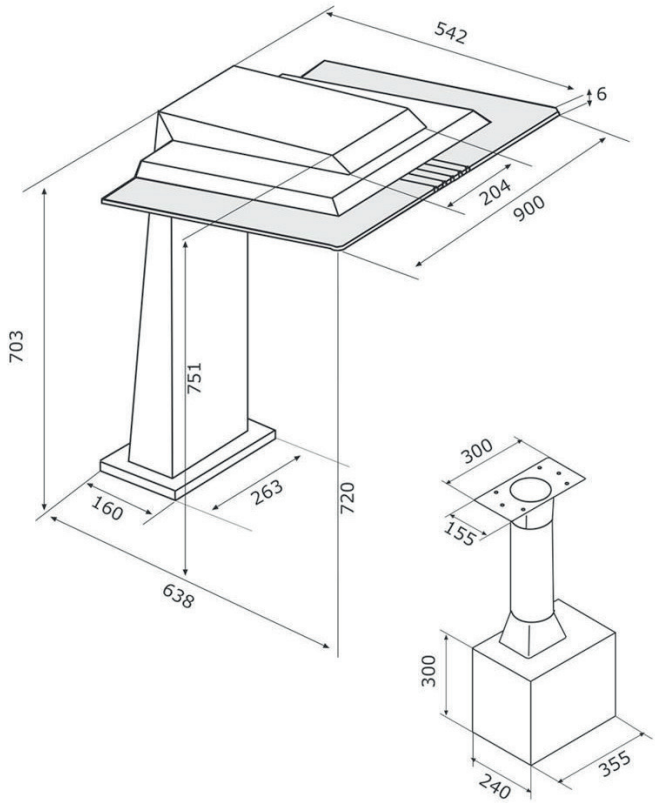
Schéma technique