Hotte en îlot Silverline TALLIA inox 90 cm

CHOTA003

- Aspirante avec extraction
- Débit d'air max 618 (m³/h)
- Niveau sonore max 68 (db)
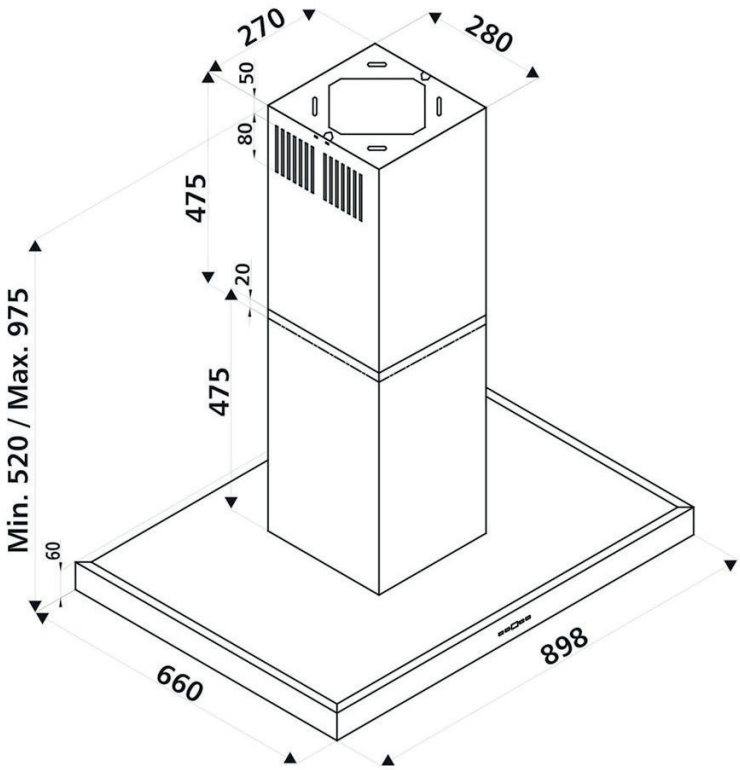
Schéma technique