# Poubelle encastrable **ALYSTA 14 L**

**Instructions et schémas**

CUISISSIMO

ÉQUIPEMENTS ET ACCESSOIRES POUR VOTRE CUISINE

www.cuisissimo.com

# INSTRUCTIONS

**1)** Couper le trou pour la charnière et couper le long del la ligne **X**

**2)** Aligner la **ligne X** avec la base du meuble et **aligner Y** avec le bord avant du meuble.

**3)** Marquer le centr du trou pour les **supports A, B et C**

**4)** Enlever le modèle et visser les **supports A et B** à l'intèrieur du meuble alors que le **support C** et vissé à la porte

**5)** Mettre la **partie D** de la poubelle dans le **support A** et glisser dans le **support C**

**6)** Mettre le **pivot E** dans le **support B** et appuyer

**7)** Mettre le **couvercle F** dans le **support B** et enfin inèrer le **seau G** dans la **partie D**

# SCHÉMA (OUVERTURE À GAUCHE)

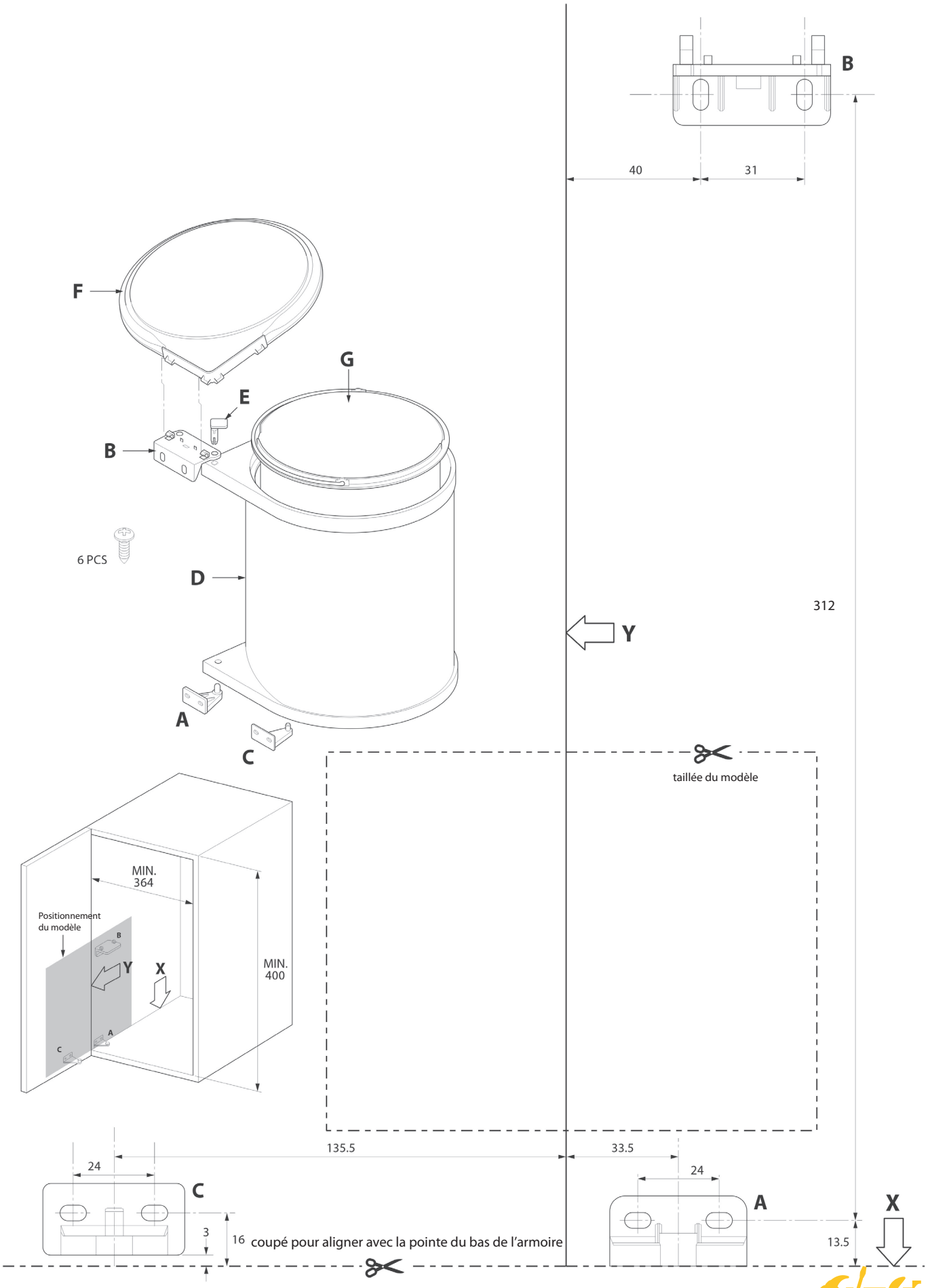

# SCHÉMA (OUVERTURE À DROITE)

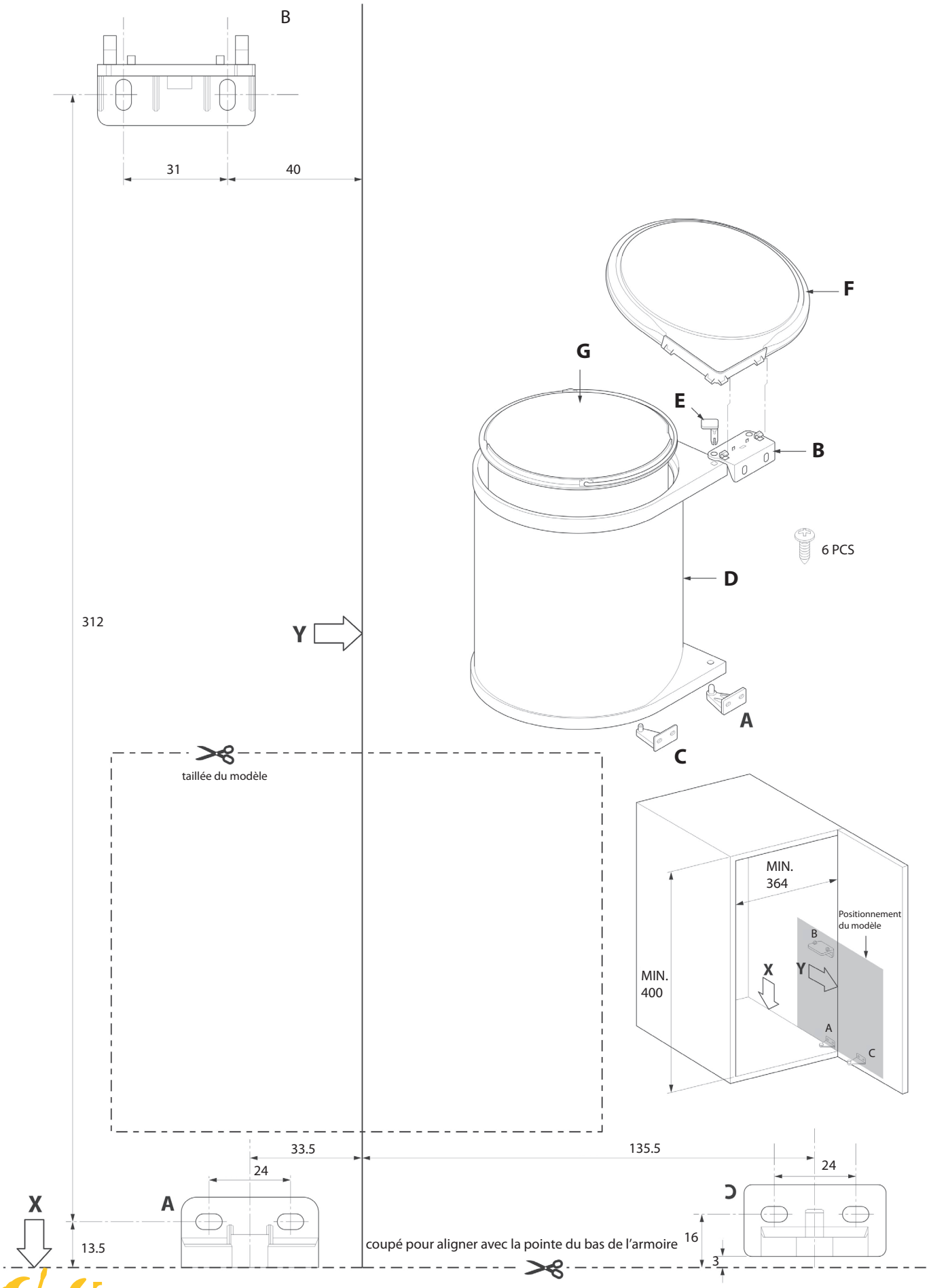

# CUISISSIMO

ÉQUIPEMENTS ET ACCESSOIRES POUR VOTRE CUISINE