Évier de cuisine

2 bacs
1 égouttoir

SPÉCIALISTE DES ÉQUIPEMENTS ET ACCESSOIRES POUR VOTRE CUISINE : ÉVIER - ROBINETTERIE - HOTTE - ACCESSOIRE - TABOURET - CHAISE

TAM TAM

CEVTM009

- Dimension 116 x 50 cm
- Vidage automatique
- Sous-meuble 80 cm minimum
- Évier réversible

Schéma technique

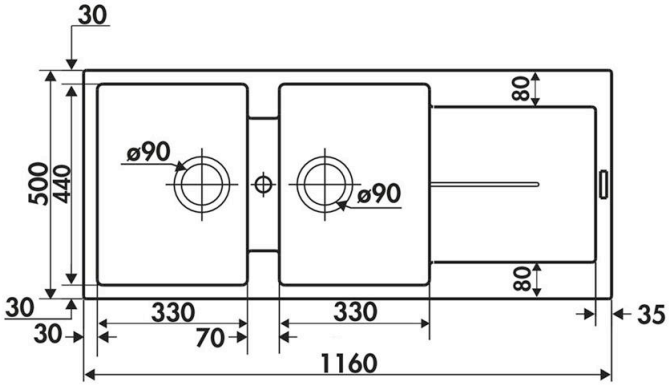

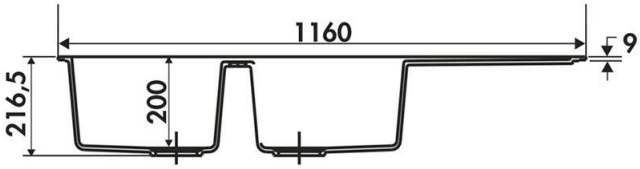

Plan d'encastrement

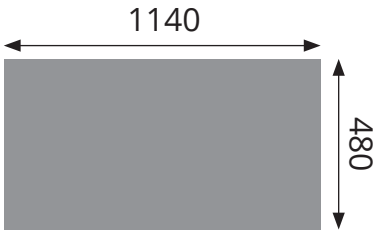

Sous-meuble de 80 cm minimum

CUISISSIMO
ÉQUIPEMENTS ET ACCESSOIRES POUR VOTRE CUISINE

www.cuisissimo.com