Évier de cuisine

1 bac
1 égouttoir

SPÉCIALISTE DES ÉQUIPEMENTS ET ACCESSOIRES POUR VOTRE CUISINE : ÉVIER - ROBINETTERIE - HOTTE - ACCESSOIRE - TABOURET - CHAISE

UNICO

CEVUO002

- Dimension 79 x 50 cm
- Vidage manuel
- Sous-meuble 50 cm minimum
- Évier réversible

Schéma technique

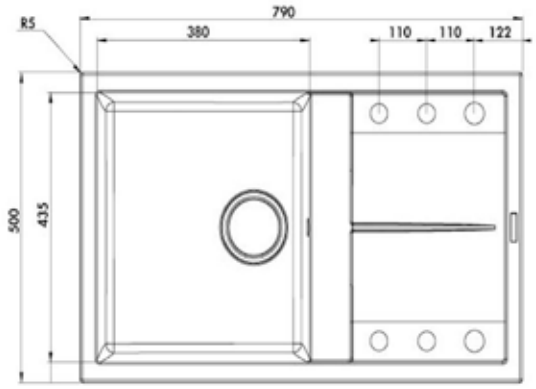

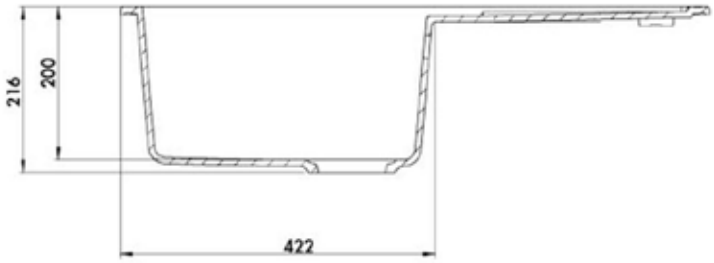

Plan d'encastrement

Sous-meuble de 50 cm minimum