Hotte de cuisine encastrable Elica BOX IN inox

CHOBO003

- Aspirante avec extraction
- Débit d´air max 581 (m^3/h)
- Niveau sonore max 67 (db)
- Classe énergétique B
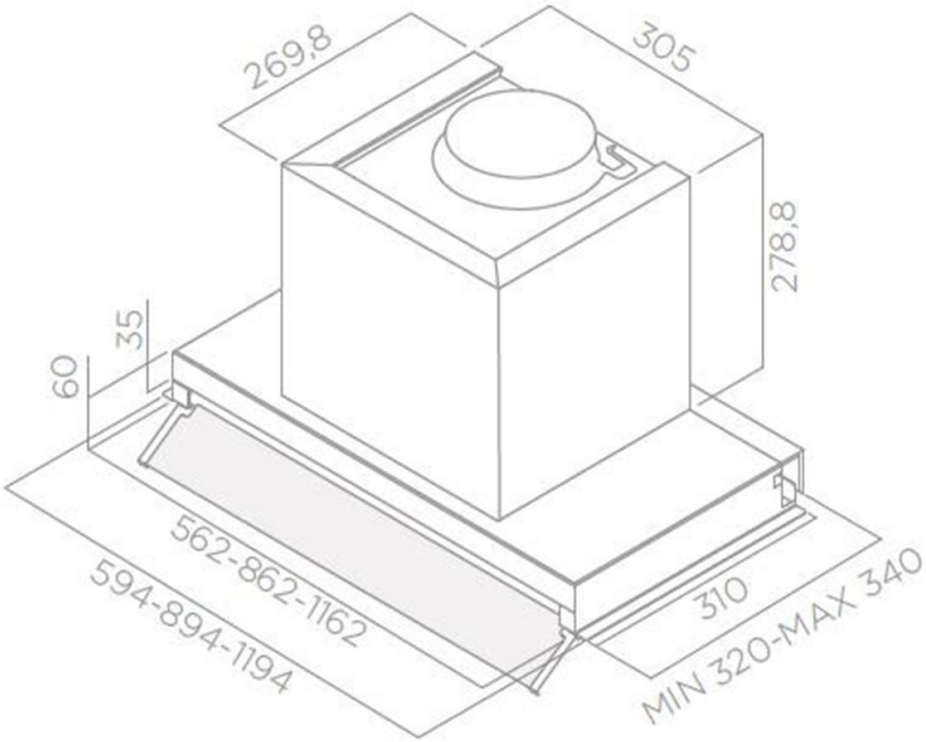
Schéma technique