Évier sous plan granit blanc URBIA 1 bac

EWI

CEVUR018

- Dimension cuve 50x40 cm
- Vidage automatique
- Sous-meuble 60 cm minimum
- Evier sans égouttoir
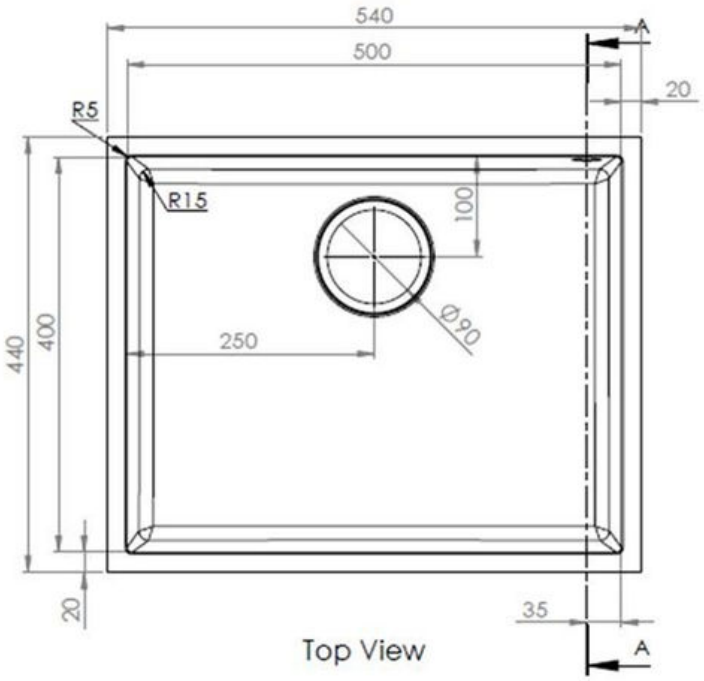
Schéma technique