Évier de cuisine

1 grand bac
1 égouttoir

SPÉCIALISTE DES ÉQUIPEMENTS ET ACCESSOIRES POUR VOTRE CUISINE : ÉVIER - ROBINETTERIE - HOTTE - ACCESSOIRE - TABOURET - CHAISE

MANHATTAN

CEVMN003

- Dimension 100 x 51 cm
- Vidage manuel
- Sous-meuble 60 cm minimum
- Évier réversible

Schéma technique

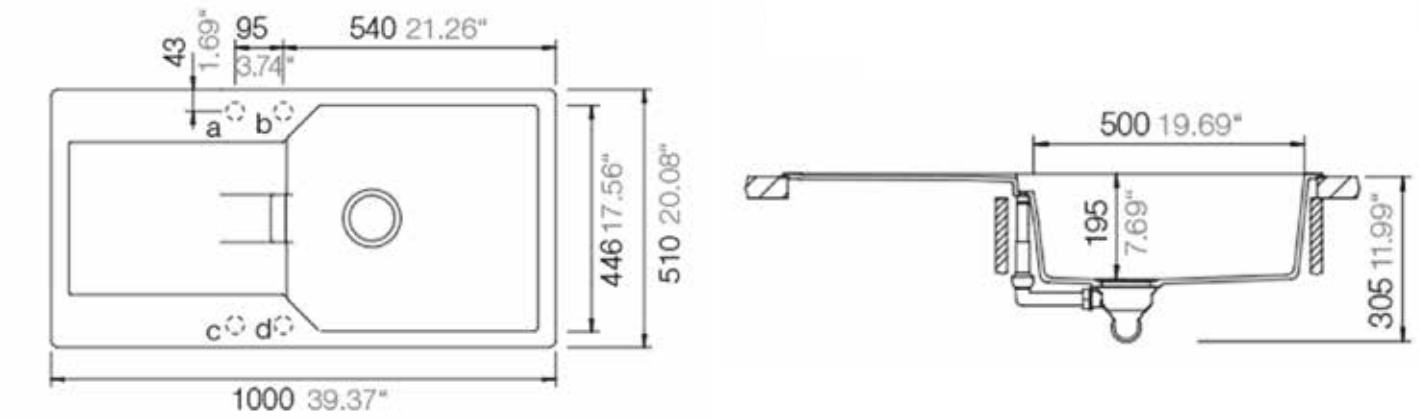

Plan d'encastrement

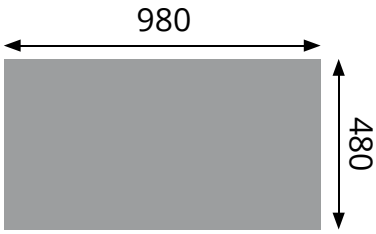

Sous-meuble de 60 cm minimum

CUISISSIMO
ÉQUIPEMENTS ET ACCESSOIRES POUR VOTRE CUISINE

www.cuisissimo.com